型号	P3E-L10A210SJ
料号	10710010A00165

品牌	二次校正
美的（高创）	否

电机规格	
额定功率(W)	1000
额定电压(V)	220
额定转矩(Nm)	3.18
最大转矩(Nm)	9.55
额定电流(Arms)	6.25
最大电流(Arms)	19.58
额定转速(rpm)	3000
最大转速(rpm)	5000
频率(Hz)	250
转动惯量($\times10^{-4}$kg.m^2)	1.84
线电阻(Ω)	0.511±5%
线电感 (mH)	5.70±20%
LQ	3.125±20%
LD	2.575±20%
线反电势(V/1000rpm)	34.15±8%
转矩常数 (Nm/Arms)	0.509
电气时间常数 (ms)	11.155
极对数	5
绝缘等级	Ins F
防护等级	IP 67
重量 (kg)	3.3
单体包装重量 (kg)	4.1
集合包装数量 (Pcs)	N/A
集合包装重量 (kg)	N/A
编码器规格	
类型	磁编
单圈分辨率	17bit
多圈计数容量	16bit

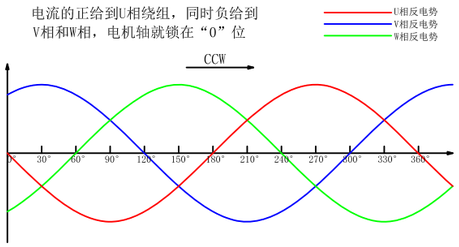

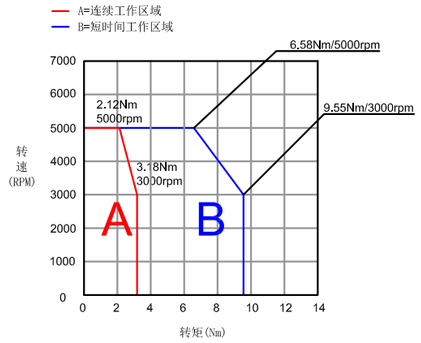

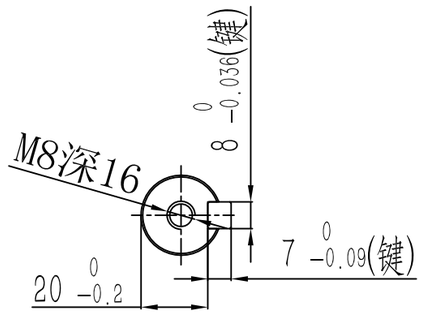

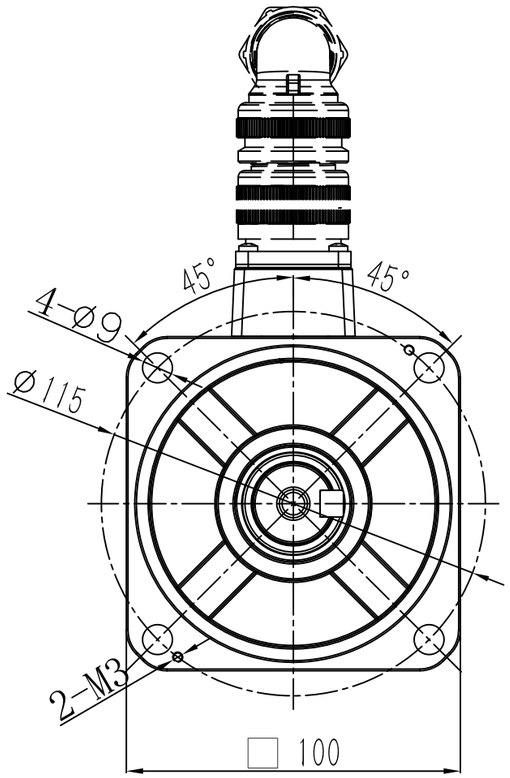

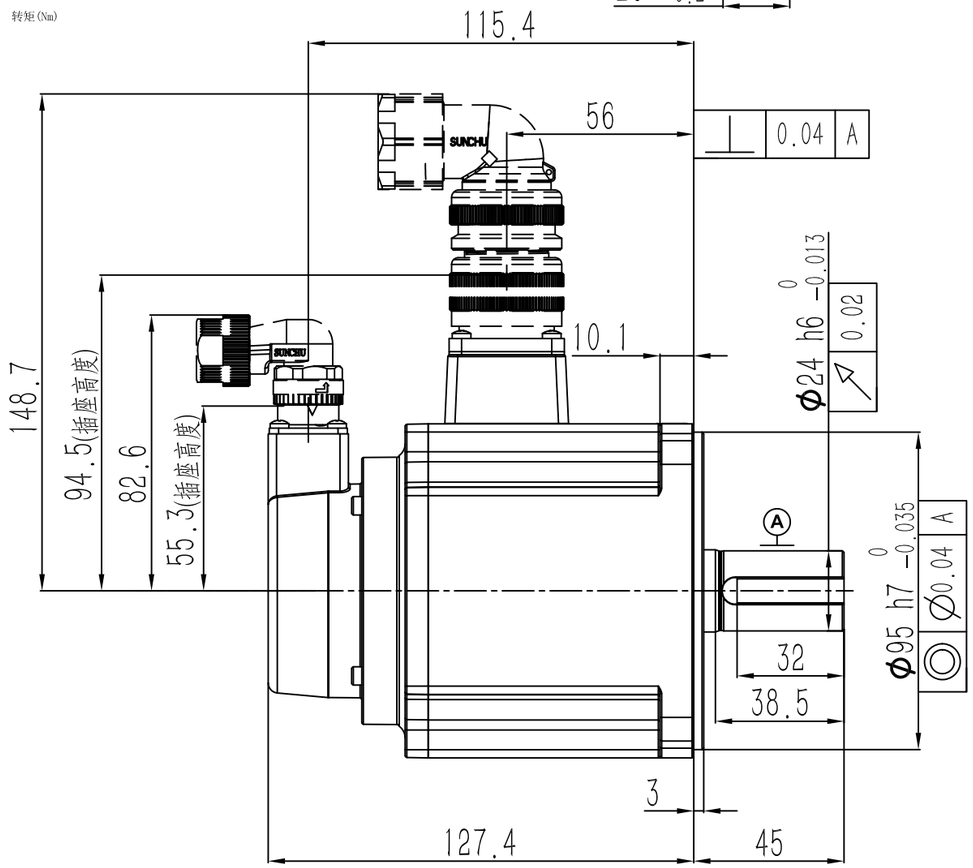

零件代号
借(通)用件登记
描图
描校
旧底图总号
底图总号
签字
日期

动力连接器定义

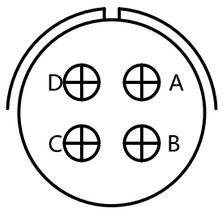

A	U
B	V
C	W
D	PE

信号连接器定义

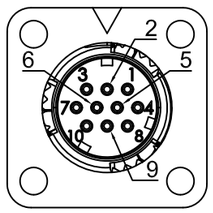

1	DATA+
2	DATA-
6	BAT+
5	BAT-
4	+5V
9	0V
10	FG

SERVOTRONIX always in motion™

阶段标记	重量	比例	材质
A			名称: 高创旋转伺服电机
第一角法			料号
共1张 第1张	版本 A0		规格